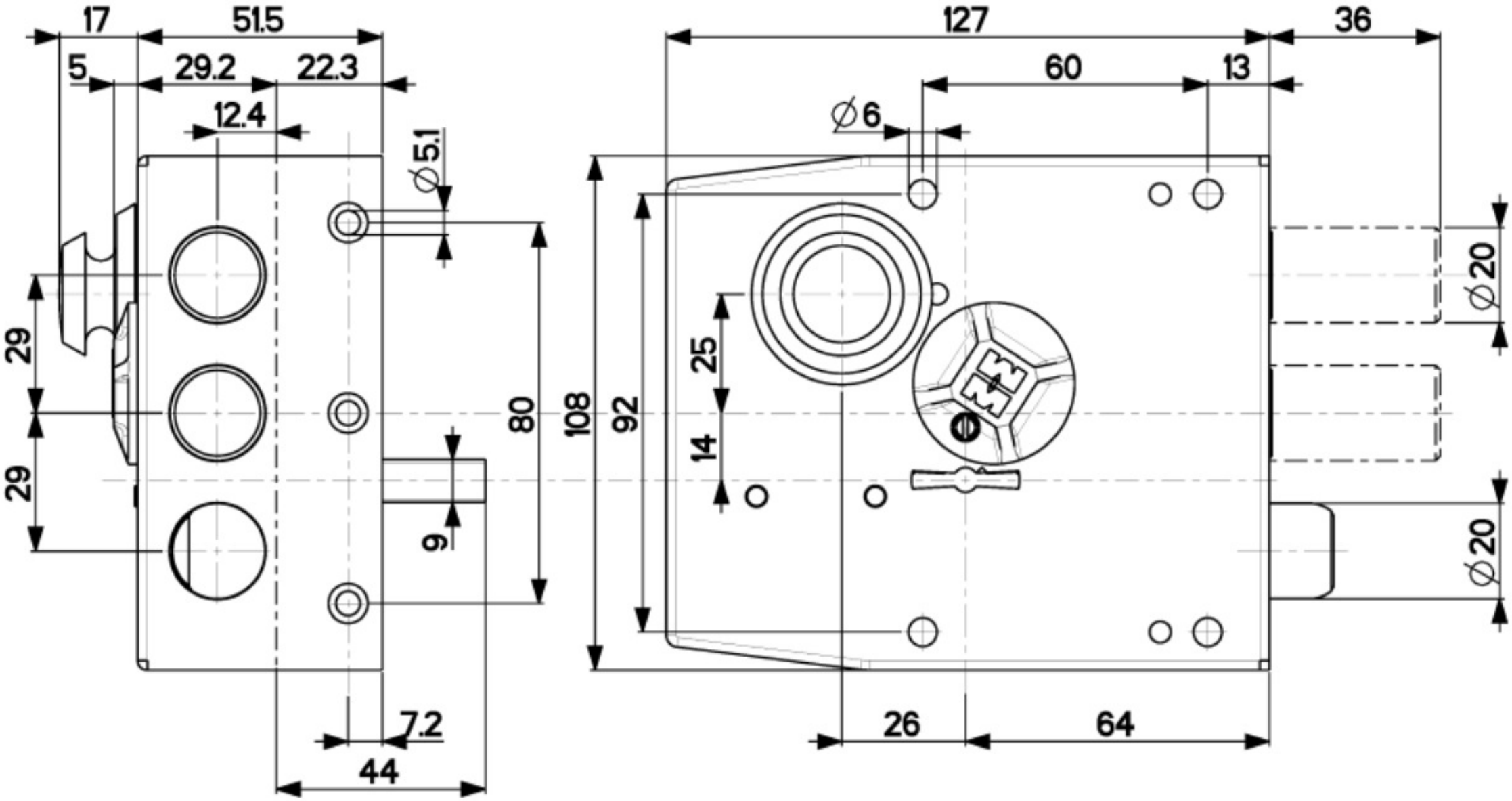
17
51.5
5
29.2
22.3
12.4
∅5.1
29
29
80
9
7.2
44
127
36
60
13
∅6
108
92
25
14
∅20
∅20
26
64